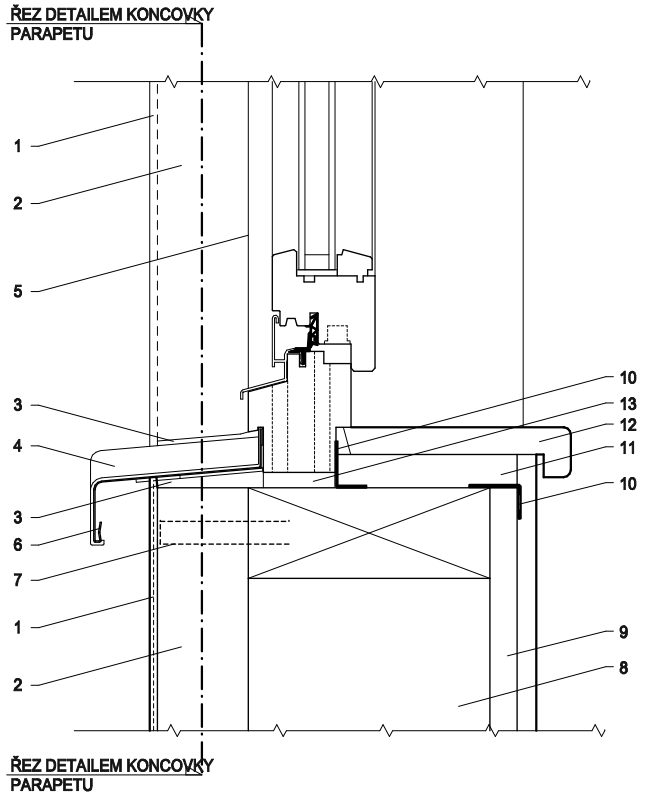

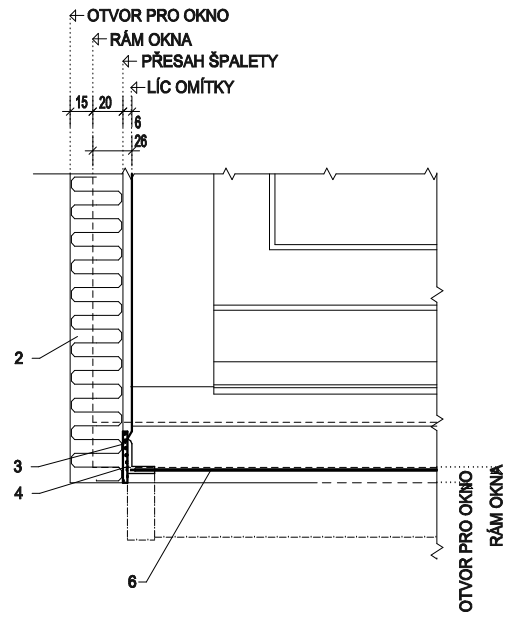

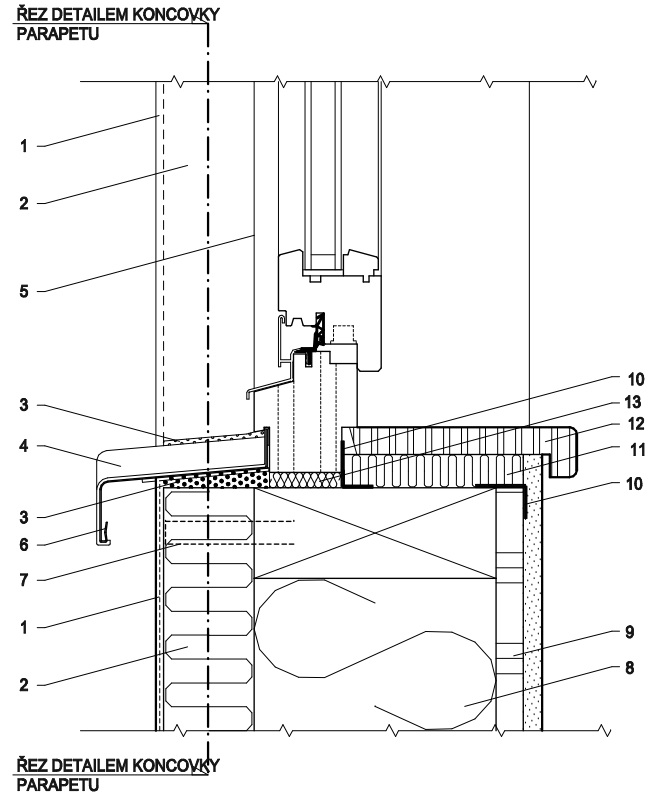

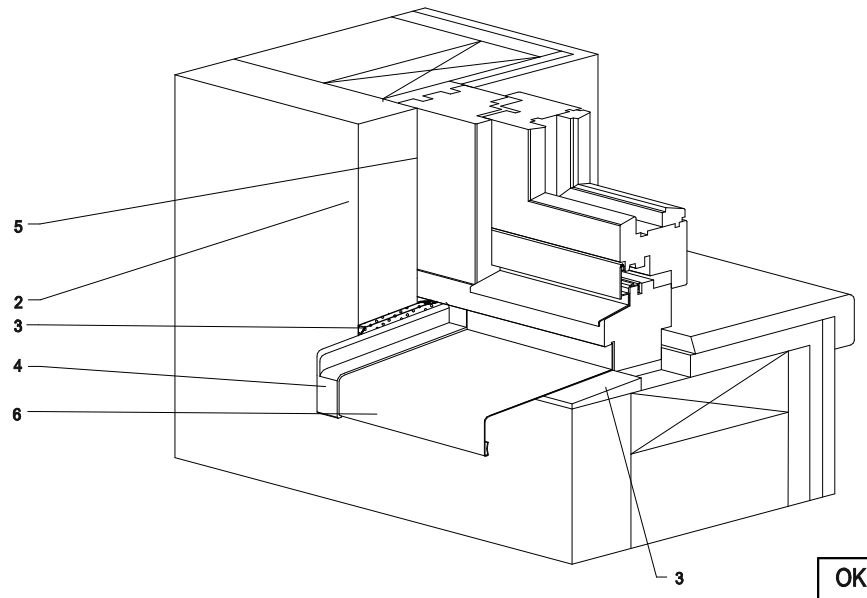

1 Omítkový systém, např.: Termo+diffu minerální, silikonová, JUB Diffu
2 Dřevovláknitá izolační deska PAVATEX tl. dle varianty
3 Venkovní komprimovaná páska
4 koncovka prarapetu "L"
5 PUR tmel
6 Ocelový vnější parapet Fenorm Helotop s plastovou povrchovou úpravou(HELOPAL)
7 Spony dle technické dokumentace
8 KNAUF Insulation "diffu" - izolační výplň konstukce
9 OSB/3 18 mm 4PD(EGGER® , AGEPAN®)
10 Těsnící páska Airstop 50 mm (ISOCELL) Delta Multi Band DÖRKEN)
11 Pruh PAVATEX, šířka a tl. dle konstrukce
12 Vnitřní parapetní deska
13 Montážní PU pěna

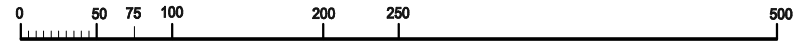

OKENNÍ PARAPET - KONCOVKA PARAPETU "L", PŘASAH FASÁDNÍ DESKY - SVISLÝ ŘEZ	měřítko: 1:5/A3
KOMENTÁŘ	datum 22.9.2013
	kreslil Ing. Vít Přibyl, DiS
	schéma